MANUAL DE MONTAJE CORREDERAS 1 HOJA

ASTURMADI DOORS

ASTURMADI DOORS S.L. Travesía de la Industria 51, Polígono de las Arobias, 33401 Avilés, ASTURIAS
Tel. (+34) 985 525 755 asturmadi@asturmadi.com www.asturmadi.com

ÍNDICE

1. Detalles correderas . . . . . Página 3
2. Verificación medidas hueco obra. . . . . Página 4
3. Condiciones de suministro . . . . . Página 4
4. Montaje poste de cierre . . . . . Página 5
5. Montaje de soportes. . . . . Página 5
6. Montaje de la guía . . . . . Página 5
7. Ensamblaje de la hoja . . . . . Página 6
8. Colocación de la hoja . . . . . Página 8
9. Colocación de los remates corta-humo . . . . . Página 9
10. Colocación del contrapeso . . . . . Página 9
11. Colocación del amortiguador de impacto . . . . . .Página 11
12. Colocación del tope trasero. . . . . .Página 12
13. Colocación del electroimán . . . . . .Página 12
14. Colocación del fusible térmico . . . . . .Página 13
15. Maniobra de apertura y cierre . . . . . .Página 13

ASTURMADI DOORS

MANUAL DE MONTAJE CORREDERAS 1 HOJA

1. Detalles correderas

CORREDERA PESO DELANTERO

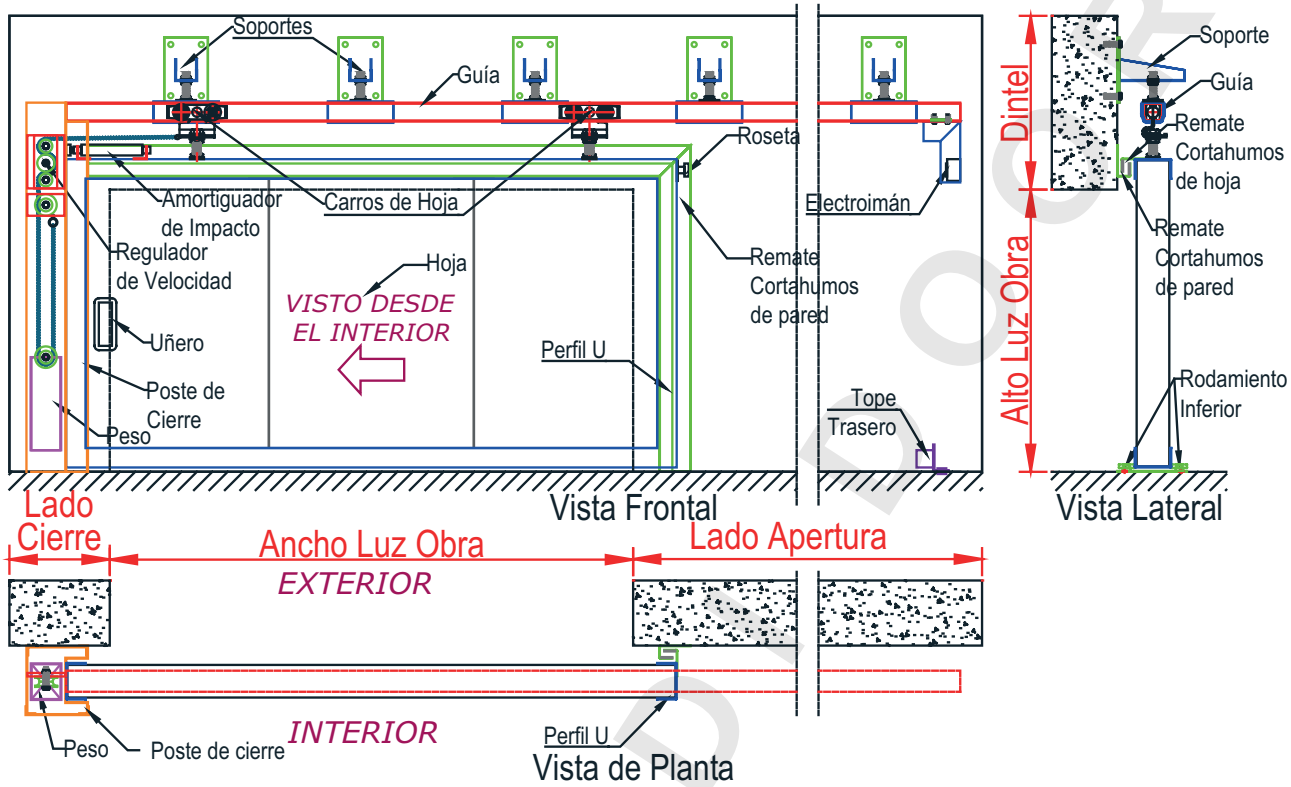

CORREDERA PESO EN COLA

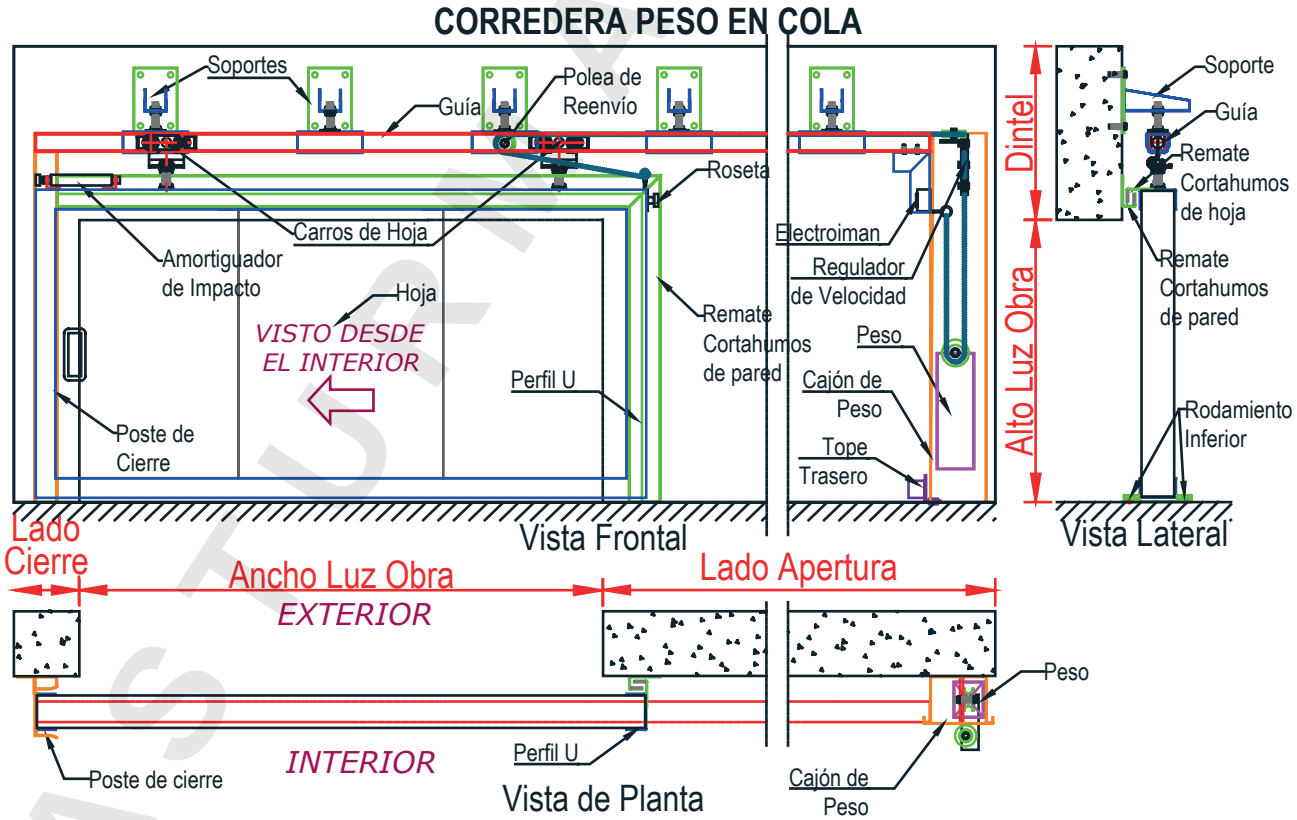

ASTURMADI DOORS

MANUAL DE MONTAJE CORREDERAS 1 HOJA

2. Verificación medidas hueco obra

Antes de iniciar el montaje de las puertas correderas es conveniente verificar que las medidas del hueco de obra que tenemos en la obra coinciden con las medidas de hueco de obra especificadas en el pedido, así como los espacios laterales y el dintel.
Ejemplo: corredera con apertura a derecha.

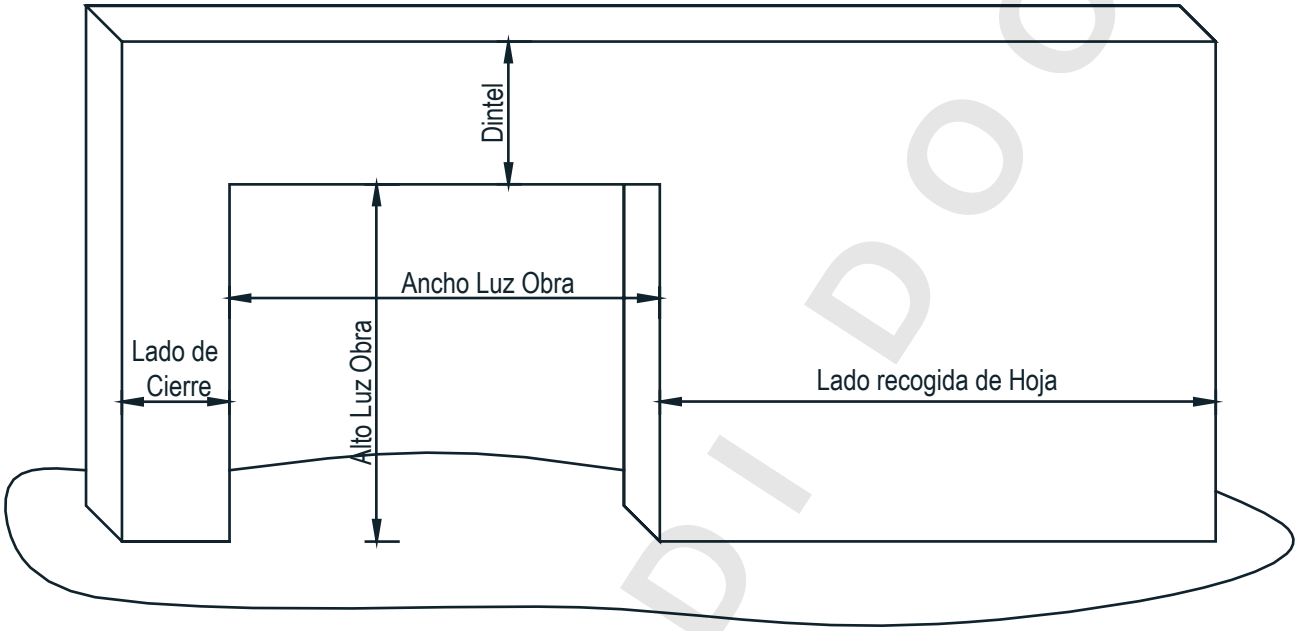

3. Condiciones de suministro

Las puertas Cortafuegos Correderas se suministran paletizadas en kit.
En casos especiales las puertas también pueden ser suministradas la hojas armadas. En este caso no se realizara las especificaciones del punto 4 de este manual de montaje.
Generalmente los herrajes se suministran en una caja metálica.
Se deberá tener extrema precaución en la manipulación de los materiales durante la descarga para evitar desapilar o golpear la mercancía.

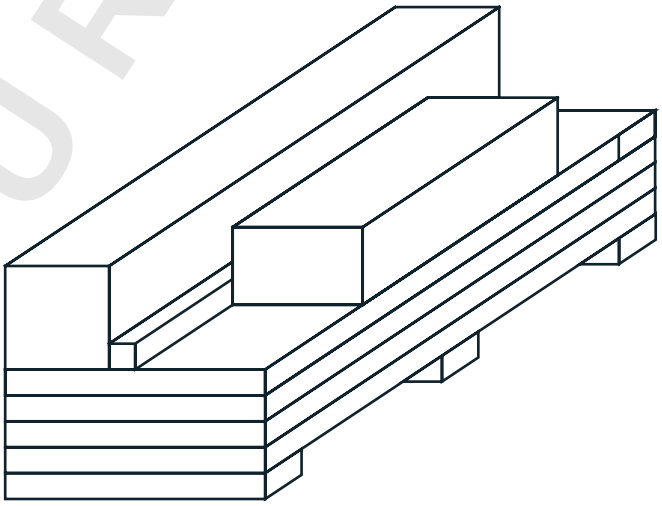

ASTURMADI DOORS

MANUAL DE MONTAJE CORREDERAS 1 HOJA

4. Montaje poste de cierre

Para la colocación del poste de cierre , alinear placa inferior con de la arista de la pared.

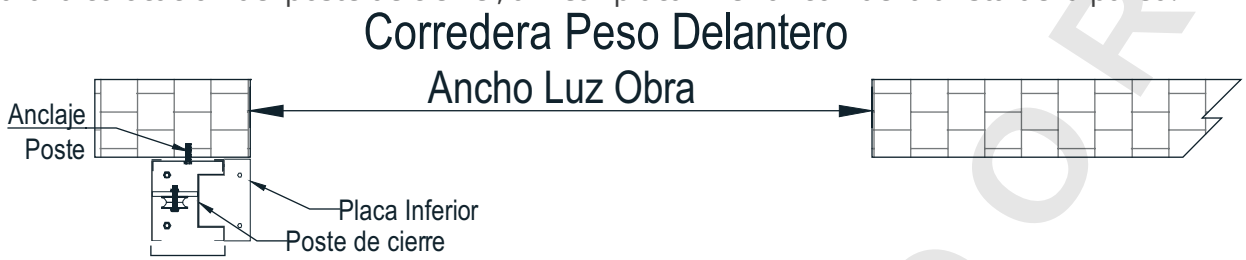

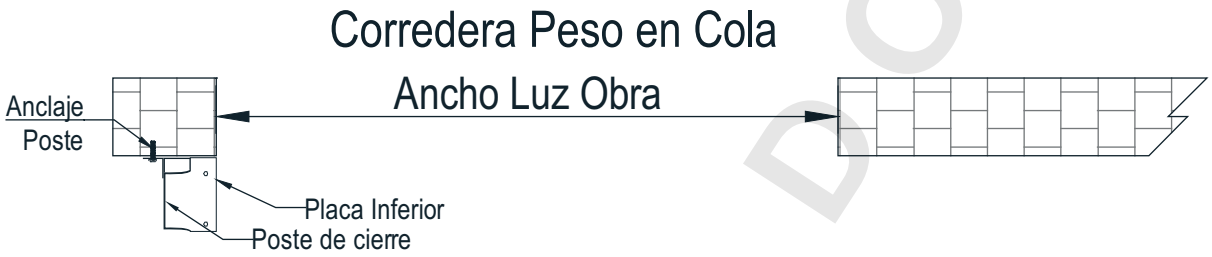

5. Montaje de soportes

Para la colocación de los soportes realizar una línea con guiñola a 60mm de la parte superior del poste de cierre, tal como se indica en el dibujo.

*A 500mm si la puerta supera los 6000mm de ancho.

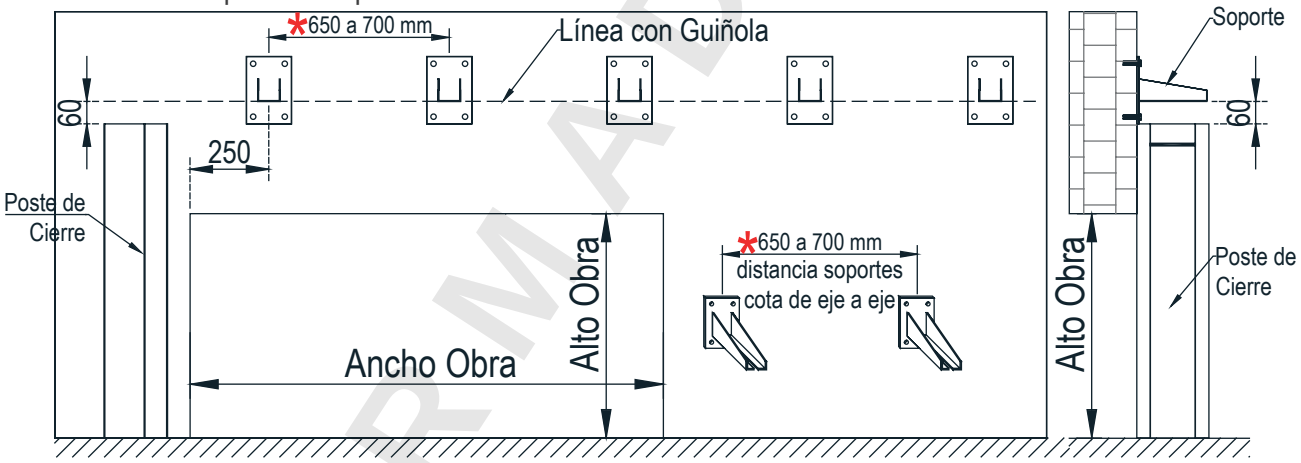

6. Montaje de la guía

Colocar la guía centrada en el apoyo del poste de cierre y mediante las abraza guías sujetas a los soportes nivelar, tal como se indica en el dibujo.

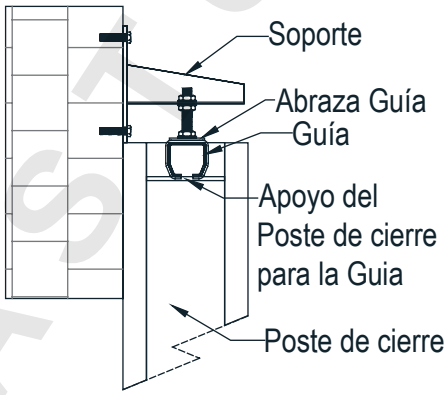

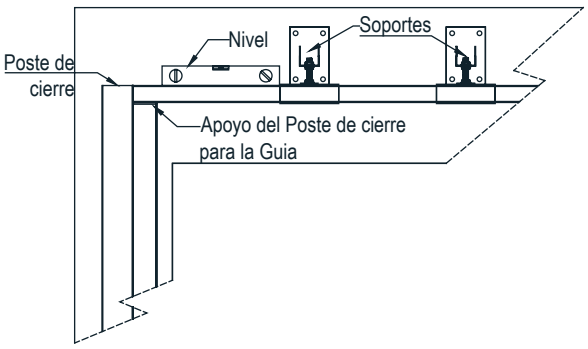

ASTURMADI DOORS

MANUAL DE MONTAJE CORREDERAS 1 HOJA

7. Ensamblaje de la hoja

7.1. Colocar 2 regles para la presentación de los paneles

*Los regles no los suministra el fabricante

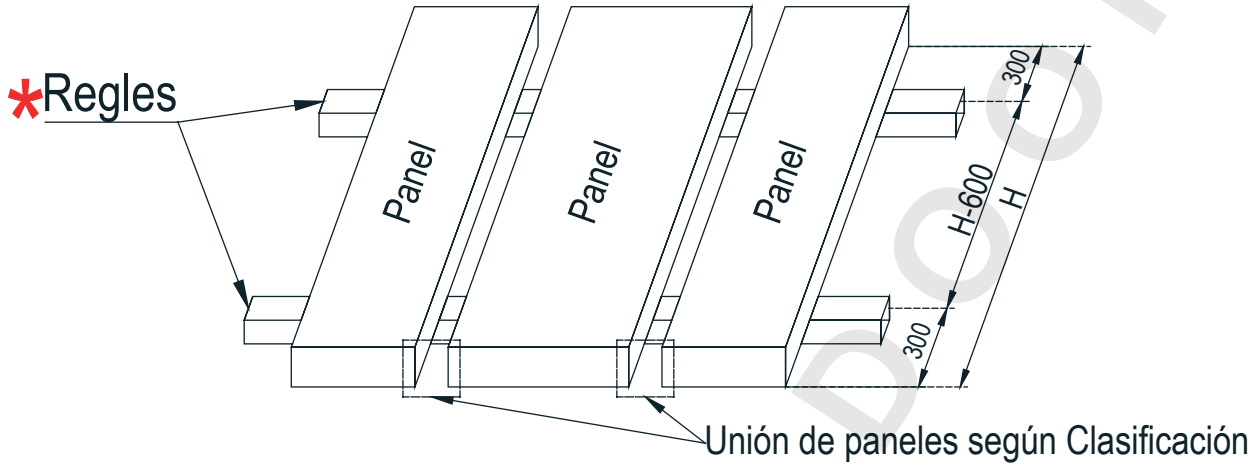

*Según clasificación de la puerta y el material suministrado, el ensamblado de los paneles podrán ser de 2 clases:

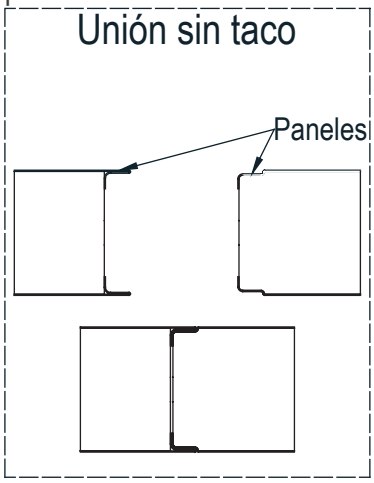

(Se tendrá que tener en cuenta la posición macho-hembra de los paneles para una vez cerrado en marco perimetral proceder al atornillado de unión entre los mismos) Ver punto 7.3

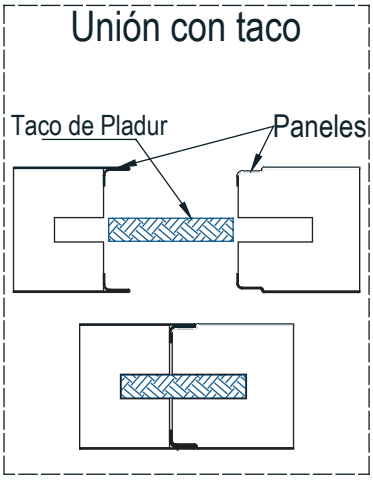

7.2. Presentación y colocación de la U perimetral.

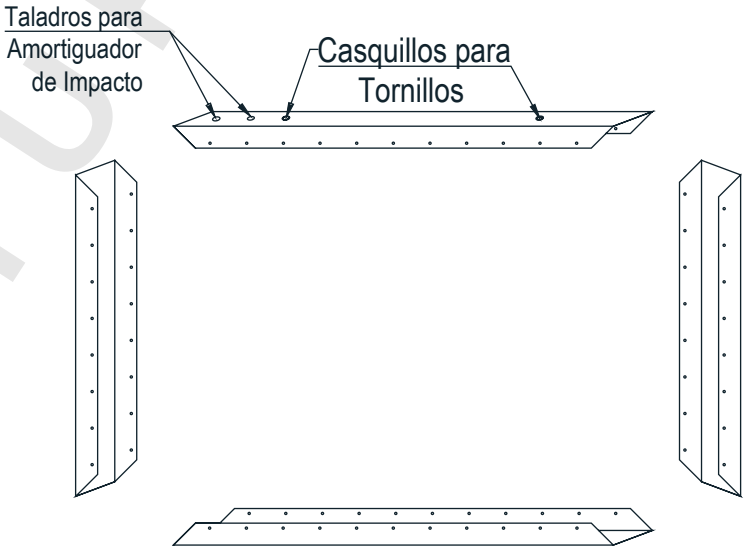

ASTURMADI DOORS

7.3. Unión de paneles

Una vez ajustados los 4 laterales, comprobar las diagonales. Si D=d, se deben puntear las esquinas para evitar que se muevan los perfiles y los paneles.
Una vez fijadas las esquinas comprobar que el marco no curve, atornillar y terminar de soldar las esquinas.
Para proceder a la unión de atornillado entre paneles aplicar un cordón de masilla intumescente se atornillar en la uniones de paneles y unión con el marco perimetral, tal como se indica en el dibujo.

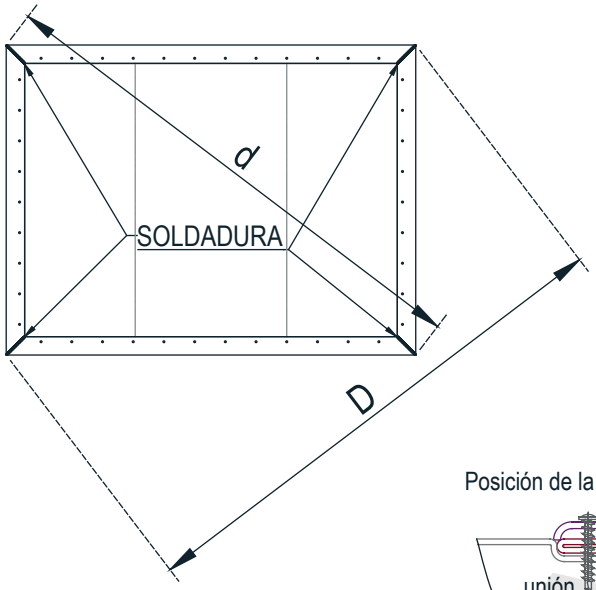

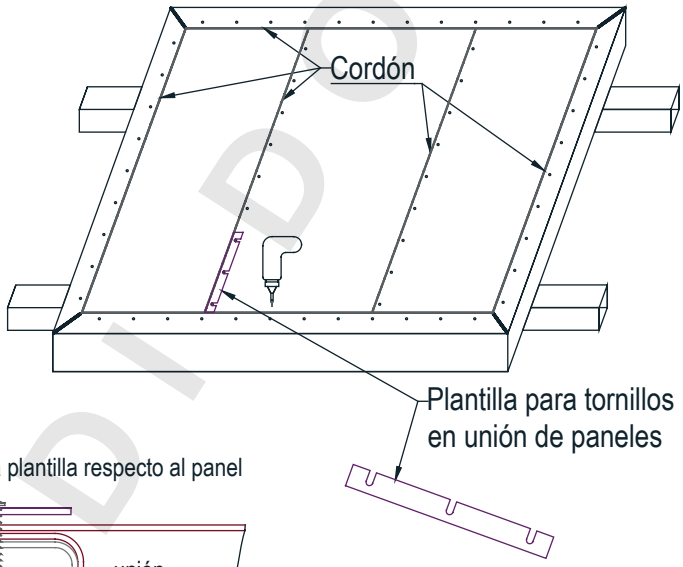

Posición de la plantilla respecto al panel

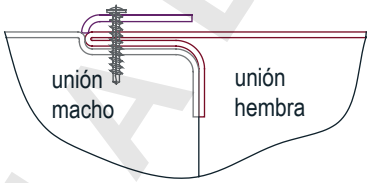

7.4. Asegurar la hoja

Levantar la hoja y colocar en posición vertical, en la cara posterior atornillar, aplicar un cordón de masilla intumescente en las uniones de paneles y unión con el marco perimetral, también colocar los Uñeros, tal como se indica en el dibujo.

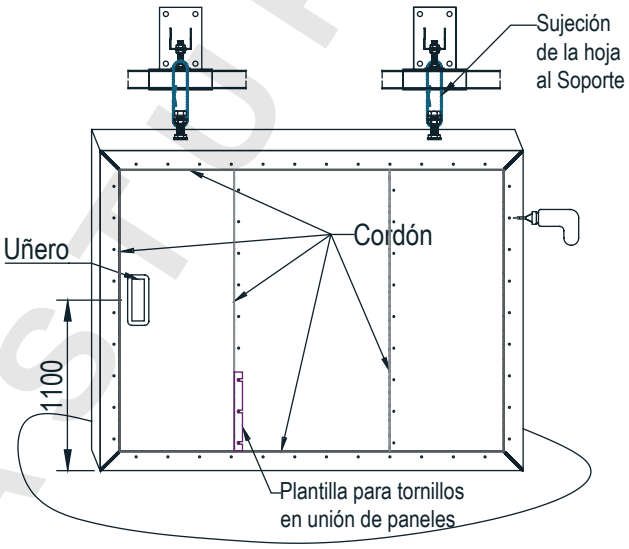

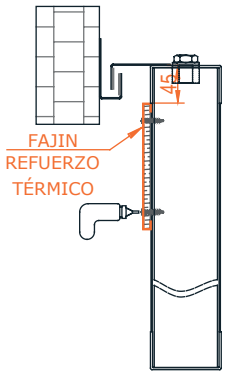

En Correderas EI-2 120
se colocan el
Fajin Refuerzo Térmico

ASTURMADI DOORS

8. Colocación de la hoja

8.1. Colocar los carros en la guía y fijar los tornillos en la hoja

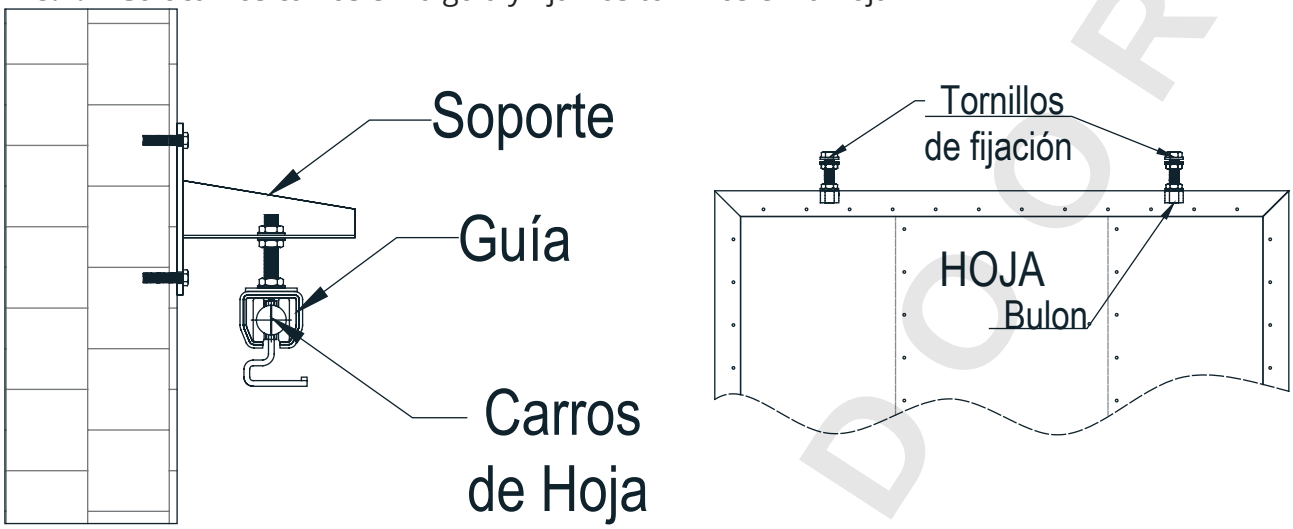

8.2. Colgar la hoja

Fijar la hoja a los carros, roscando los tornillos de fijación en el bulón superior de la puerta, dejar holgura en la parte inferior de la hoja para evitar roces en el recorrido de maniobra de apertura y cierre.

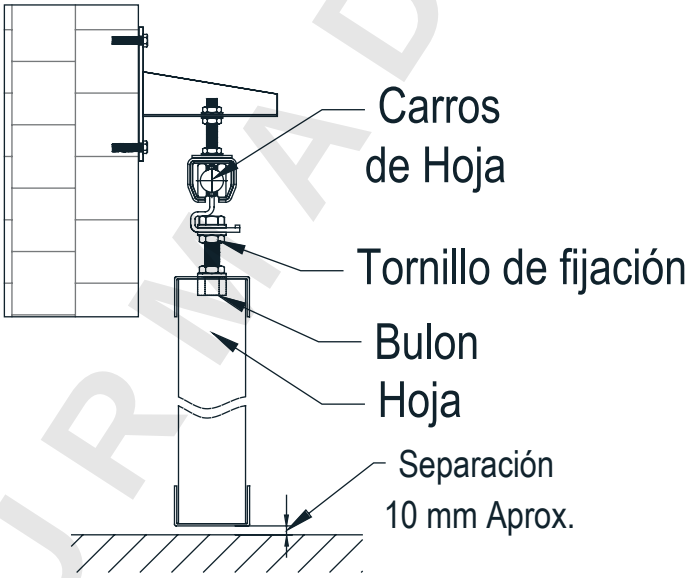

8.3. Colocar los rodamientos inferior en la parta trasera según el perfil de la hoja

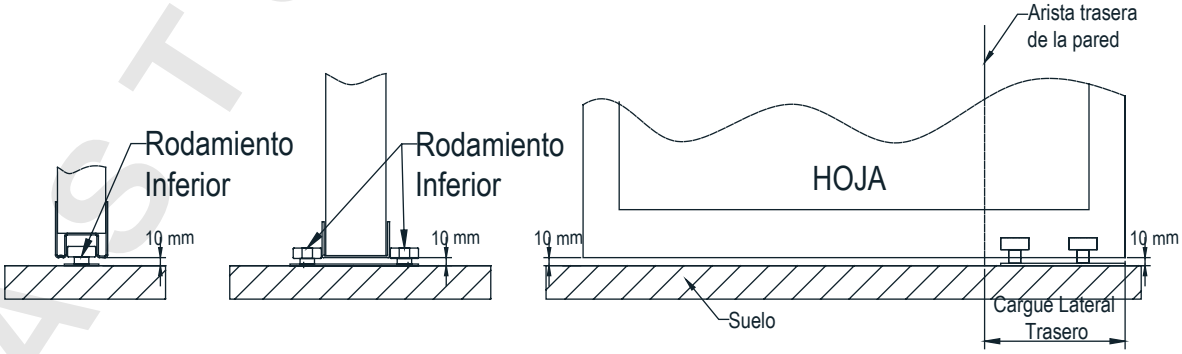

ASTURMADI DOORS

9. Colocación de los remates corta-humo

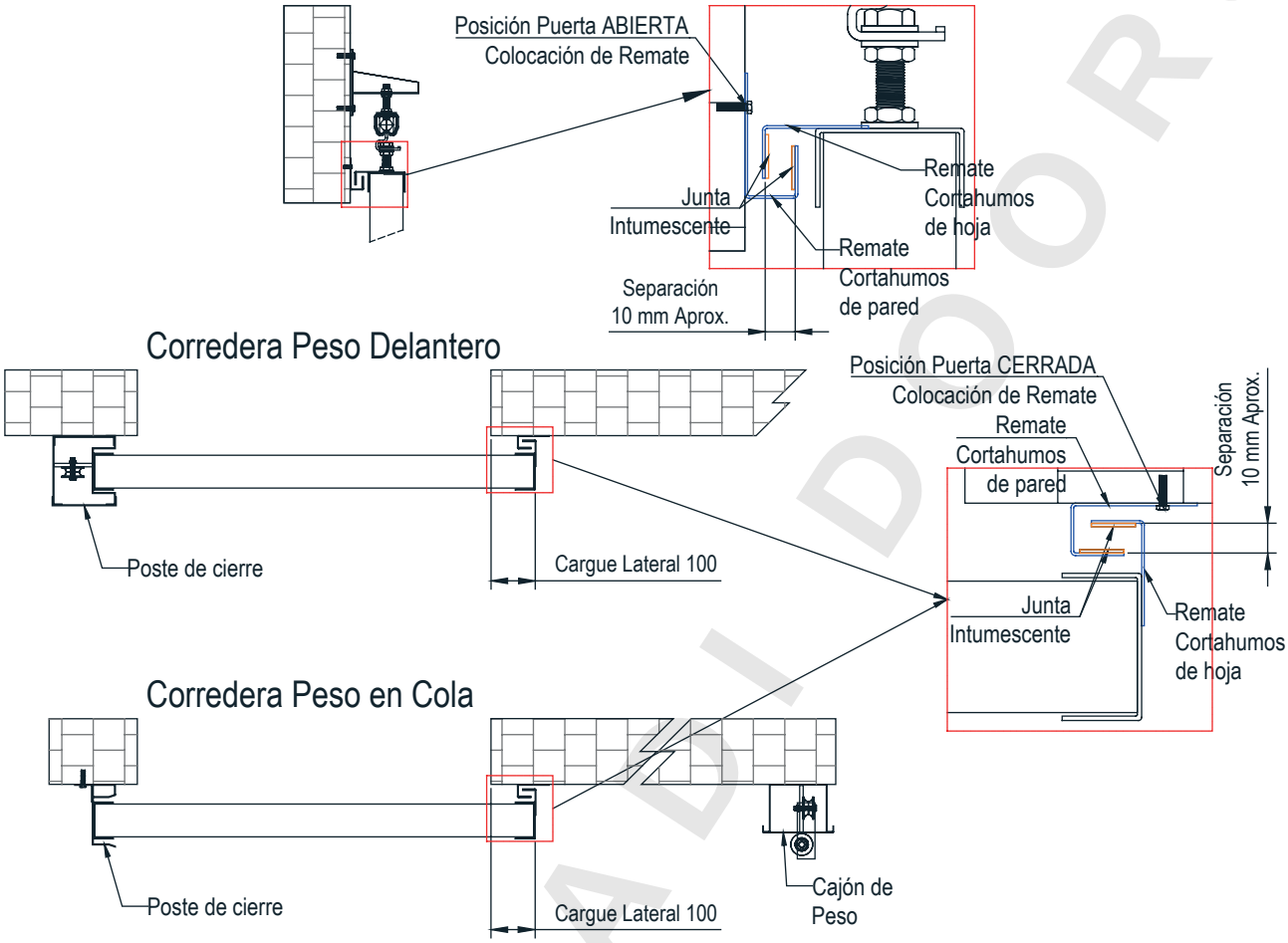

10. Colocación del contrapeso

10.1. Abrir la tapa registrable del cajón (atornillada frontalmente)

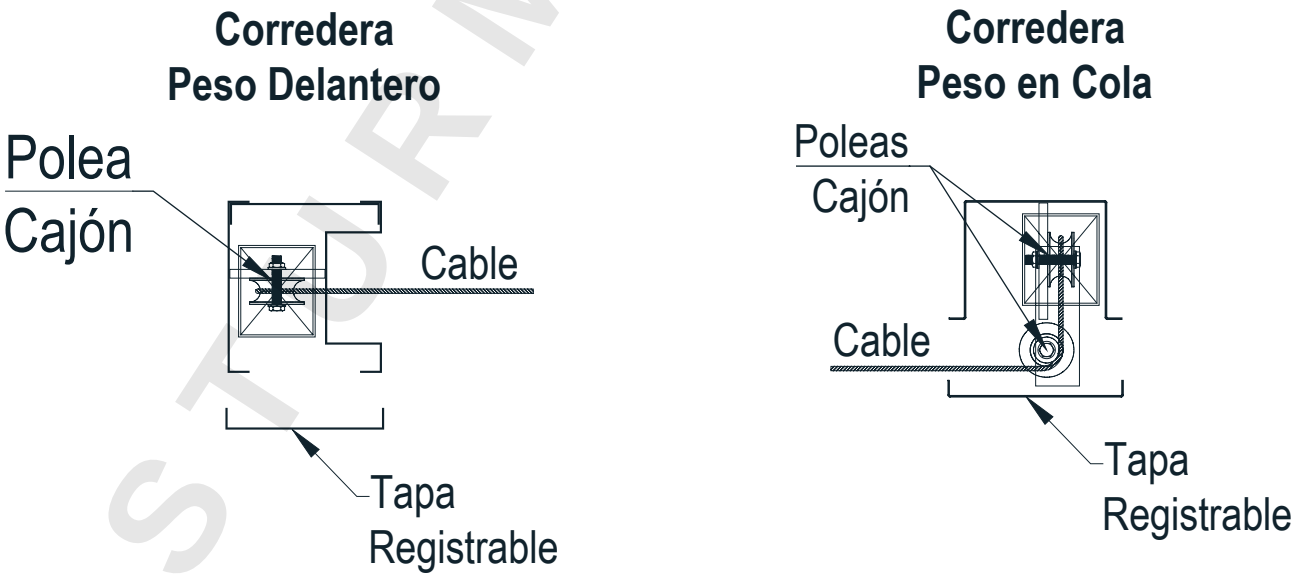

ASTURMADIDOORS

10.2. Peso delantero

Colocar el peso en el cajón y pasar el cable por el recorrido de las poleas del cajón, y/o regulador de velocidad, hasta llevarlo al carro delantero de la hoja.

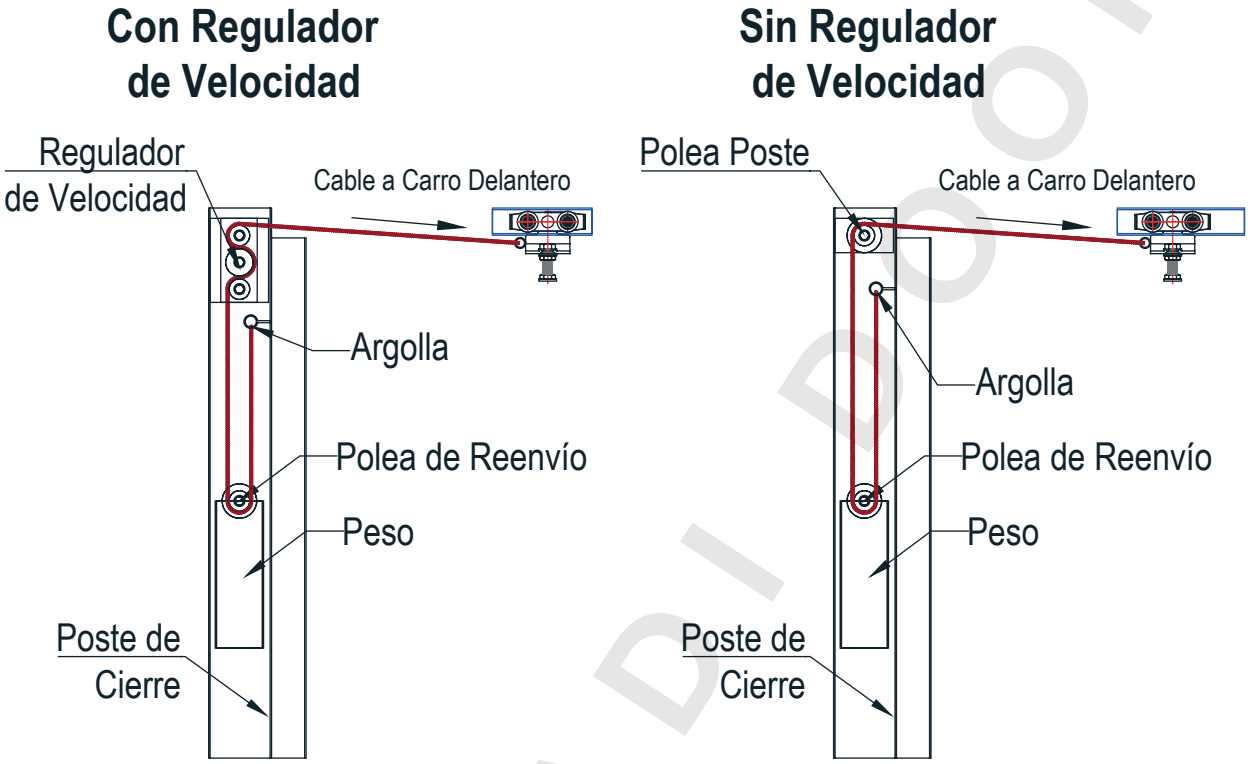

10.3. Peso en cola

Colocar el peso en el cajón y pasar el cable por el recorrido de las poleas del cajón, y/o regulador de velocidad, pasando por la polea de reenvío hasta el puente de la hoja.

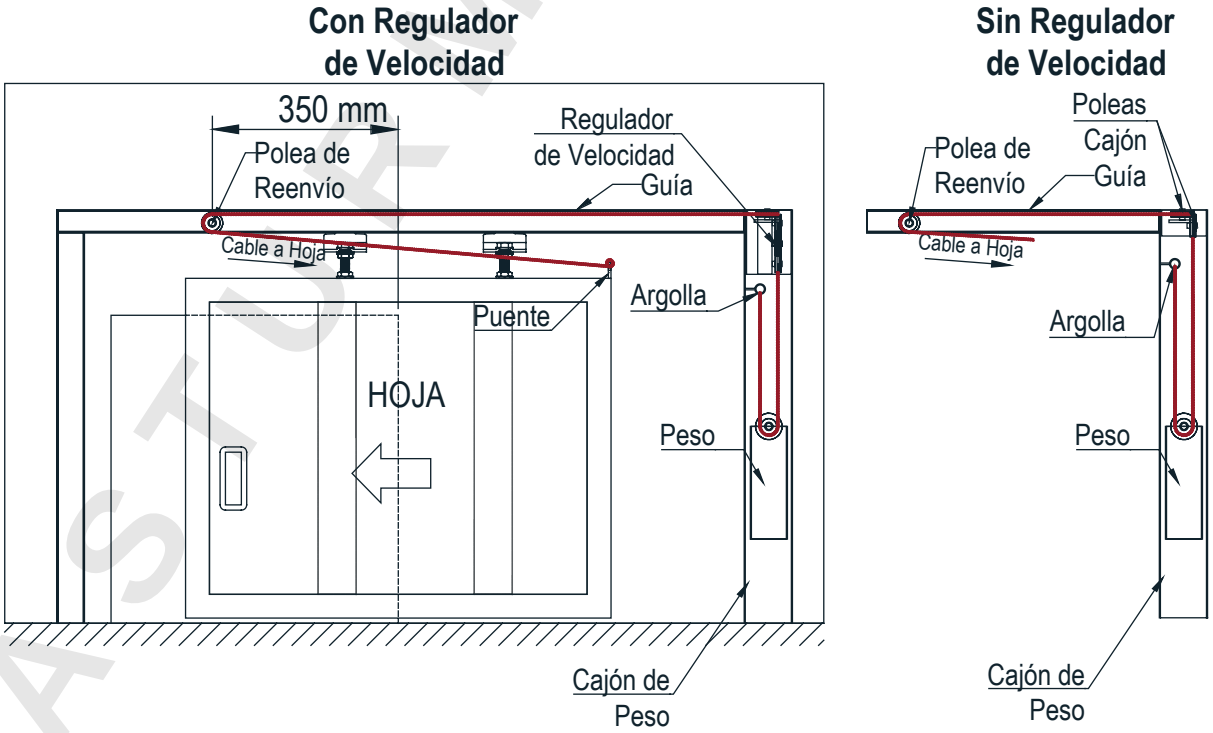

ASTURMADI DOORS

10.4. Regulador de velocidad

El regulador de velocidad instalado en el cajón u hoja, nos ayudará a conseguir una velocidad de cierre controlada y constante. El mismo va provisto de un tornillo de ajuste para poder variar la velocidad de más a menos.

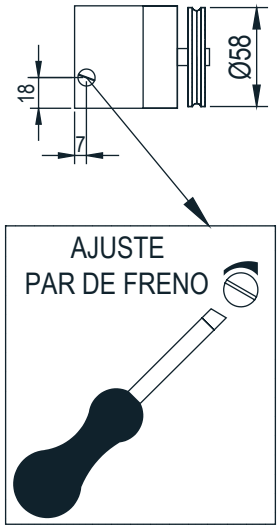

CAMBIO DE SENTIDO DE FRENO

Cambiando la posición de la polea central de transmisión.

Desmotar la anilla de seguridad (a), sacar la polea (b) y volver a colocarlo en el sentido opuesto (c). Volver a colocar la anilla

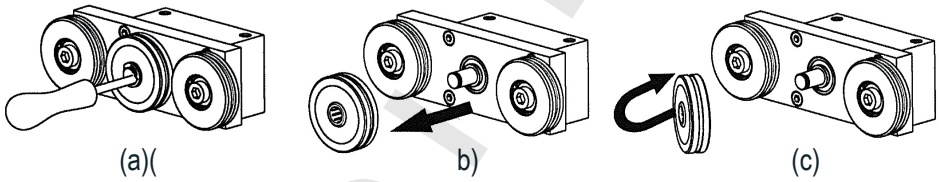

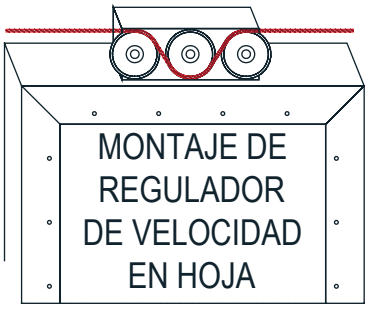

Cambiando el trazado del cable sobre las poleas.

Las flechas indican el sentido de frenado con la posición de la polea que viene por defecto de fabrica.

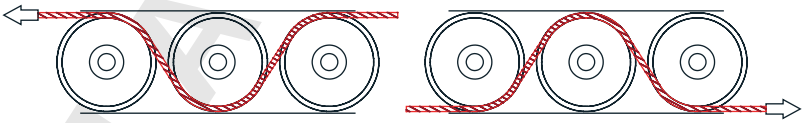

11. Colocación del amortiguador de impacto

La regulación de la fuerza de impacto se realiza mediante giro del vástago totalmente extraído

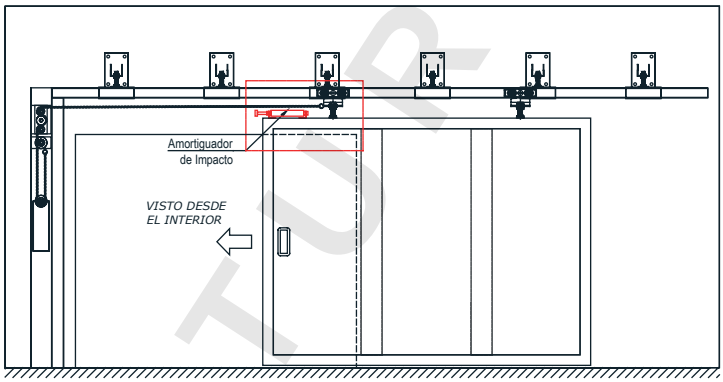

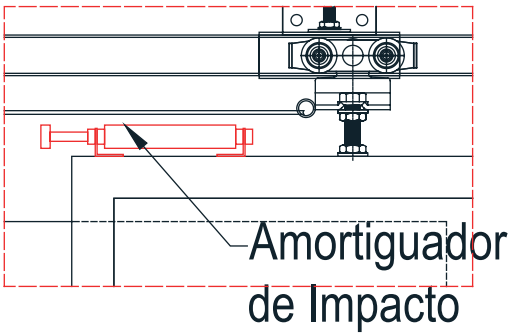

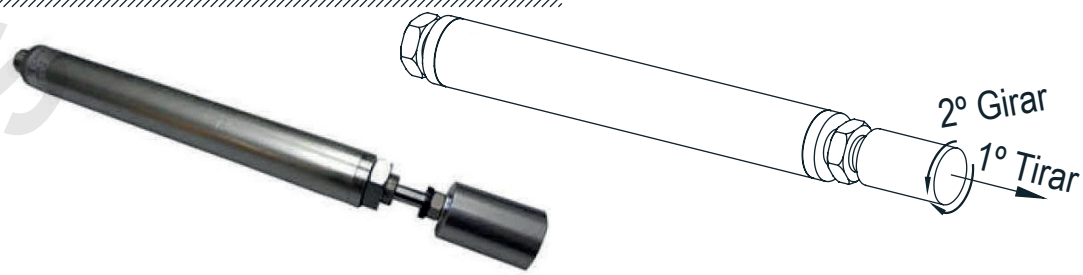

ASTURMADIDOORS

12. Colocación del tope trasero

Realizar la maniobra de apertura de la hoja, una vez abierta y estemos seguros de que no invade el hueco de paso y queda completamente recogida en la pared, procederemos a colocar el tope trasero para evitar que la hoja tenga más recorrido de la cuenta.
Una vez instalado el tope trasero, efectuar la prueba de apertura y cierre para asegurar el correcto funcionamiento de la puerta.

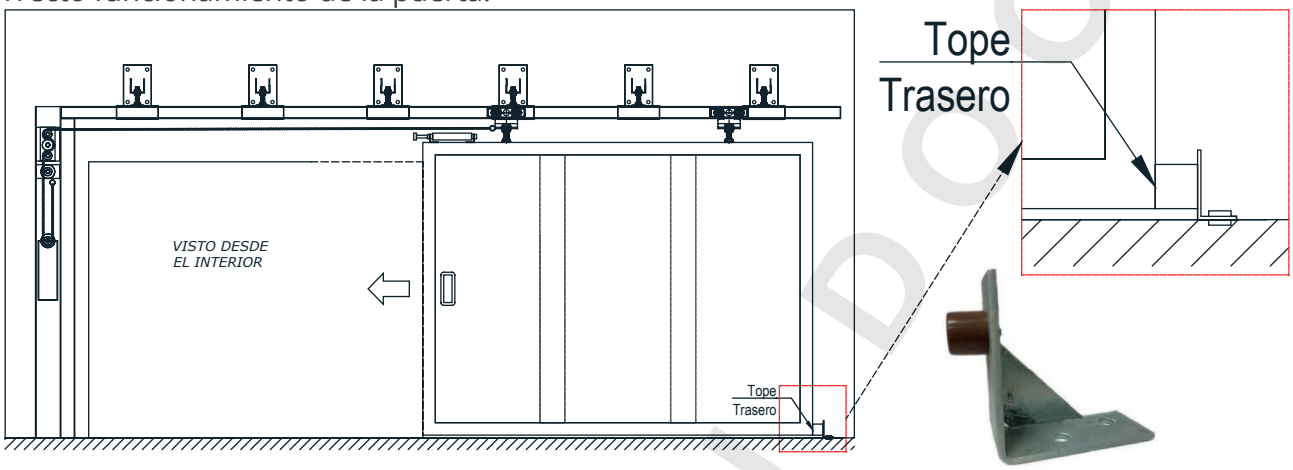

13. Colocación del electroimán

Atornillar la roseta en la parte superior y trasera de la hoja. realizar la apertura de la hoja hasta que tenga contacto con el tope trasero, colocar el soporte del electroimán a la guía mediante tornillos y ajustar el contacto del electroimán con la roseta, para en buen funcionamiento.
El electroimán con botón de desbloqueo está construido por un cuerpo de acero esmaltado y bloque niquelado, conforme con la norma UNE CE 1155. y su alimentación del electroimán es de 24 Vcc. con una absorción de corriente a 70 mA.
Nota1.- Cuando se realizar la apertura de la hoja el tope trasero tiene que ser el que retenga la hoja, y el la roseta un contacto suave con el electroimán.
Nota1.- Verificar que el electroimán este conectado a la tensión y corriente indicada.

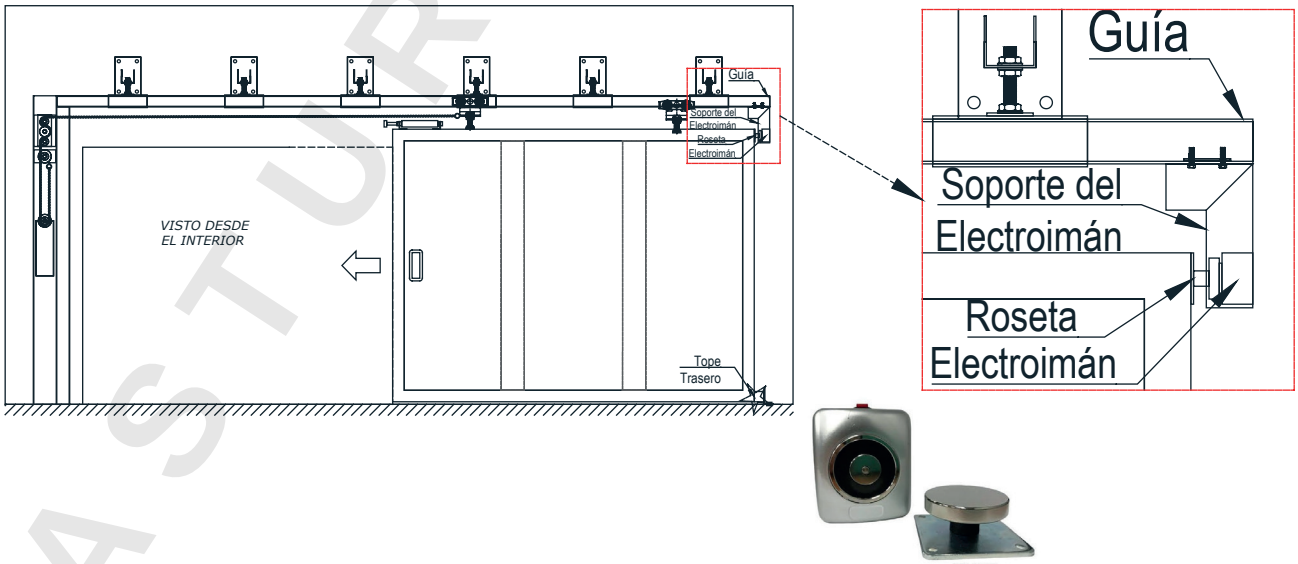

ASTURMADIDOORS

14. Colocación del fusible térmico

El fusible térmico lleva dos placas, atornillar una en la PARED y la otra en la parte trasera de la hoja, a la altura que se necesita para poder realizar su respectivo mantenimiento.
El fusible térmico realiza la función de retenedor de la puerta cortafuegos cuando no se puede colocar el electroimán, este se funde a partir de 68 ºC liberando la puerta y cerrándose.

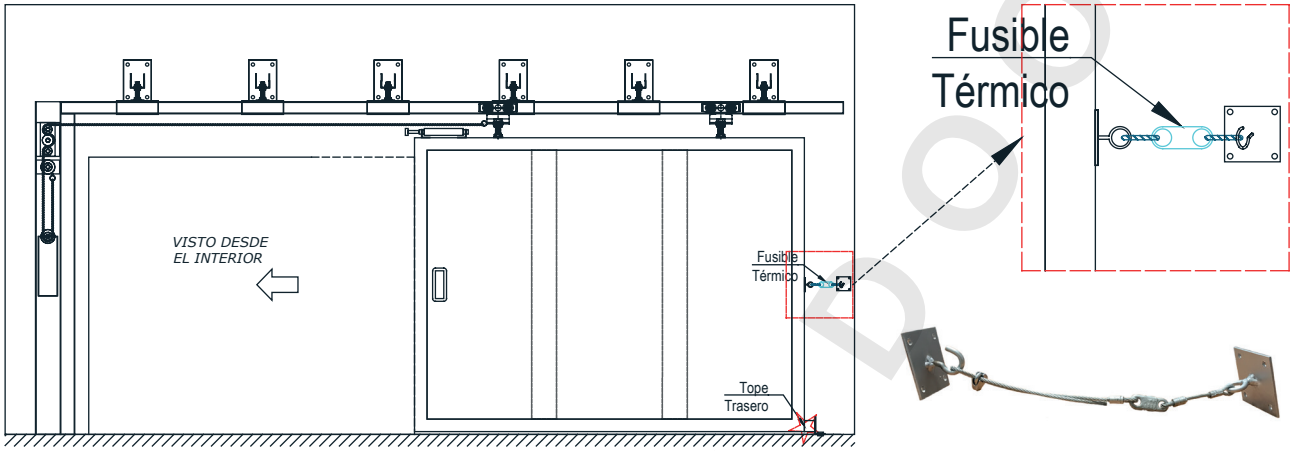

15. Maniobra de apertura y cierre

Hacer maniobras de apertura y cierre para comprobar que todo el conjunto del sistema funciona correctamente.

ASTURMADI DOORS

MANUAL DE USO Y MANTENIMIENTO PUERTAS CORREDERAS

ASTURMADI DOORS

ASTURMADI DOORS S.L. Travesía de la Industria 51, Polígono de las Arobias, 33401 Avilés, ASTURIAS
Tel. (+34) 985 525 755 asturmadi@asturmadi.com www.asturmadi.com

ÍNDICE

1. Descripción detallada de la puerta . . . . . Página 3

2. Advertencias generales . . . . . Página 3

3. Aplicaciones para las que está prevista la puerta . . . . . Página 4

4. Uso previsto de la puerta. . . . . Página 4

5. Medidas de seguridad . . . . . Página 4

6. Averias y disfunciones . . . . . Página 5

7. Mantenimiento . . . . . Página 5

8. Sustitución de accesorios y piezas originales . . . . . Página 8

9. Garantía . . . . . Página 8

10. Libro de mantenimiento . . . . . Página 9

ASTURMADI DOORS

1. Descripción detallada de la puerta

Las puertas correderas cortafuegos son una herramienta de protección pasiva diseñada para el cierre y sectorización de huecos de grandes dimensiones. El conjunto de la puerta está formado por diferentes elementos:

- Hoja: incluye perfil perimetral en U y uñero.
- Guía superior colgada : anclada a pared mediante los soportes regulables. Por la misma se desplazan lo carros que mueven la hoja.
- Poste de encuentro: Este puede ser simple (sistema de arrastre peso en cola) o albelgar el segundo contrapeso en el mismo (peso delantero) donde encontramos el regulador de velocidad y el peso.
- Roseta y electroimán.
- Tope trasero.

ACCESORIOS

- Amortiguador de impacto y regulador de velocidad.
- Rodillos de acompañamiento.

El sistema va provisto de remates cortahumos de hoja y pared para asegurar un correcto sellado contra el fuego en caso de incendio. Además, el funcionamiento de la puerta corredera puede ser manual, semiautomática o automática. En caso de puertas automáticas, estas integrarán en el conjunto adicionalmente un motor, un cuadro de control, pulsador de apertura y cierre, fotocélula y Sistema de alimentación ininterrumpida y se trabajará este manual en combinación con el manual de los automatismos emitido por el fabricante.

2. Advertencias generales

Asturmadi Doors se reserva el derecho a modificar las especificaciones del presente manual de uso y mantenimiento sin previo aviso por escrito. Si tiene alguna duda en cuanto al mantenimiento, póngase en contacto con nosotros a través del correo asturmadi@asturmadi.com.

Después de cualquier fallo en el suministro eléctrico o falsa señal de alarma, se tendrá que compro-bar el buen funcionamiento de la instalación. En caso de operación manual, cuando el electroimán recibe la orden de desconexión desde la central de alarma, se produce el cierre de la puerta mediante el tiro del contrapeso. Para volver a su situación original (siempre abierta) la puerta deberá abrirse manualmente y comprobar que el electroimán está alimentado a 24 Vcc.

No utilice la puerta si fuese necesario un ajuste o reparación, ya que podría causar daño. En caso de que la corredera esté automatizada, será el motor quien realice la maniobra de apertura y cierre a voluntad mediante pulsadores manuales. En todo momento estará conectado a la central de incendios, la cual dará orden de cierre en caso de alarma. El sistema va provisto d ebaterías para asegurarel cierre en caso de alarma y fallo de suministro eléctrico. La autonomía de las baterías será la indicada por el fabricante de las mismas.
Una vez se reponga el suministro eléctrico, las batería se recargan automáticamente. Será entonces cuando una persona cualificada compruebe el buen funcionamiento de la puerta.

- Evitar el uso de productos abrasivos en la limpieza de la puerta.
- Evitar golpes que puedan provocar deformaciones de la hoja, armazones, marco, guías o mecanismos
- No fijar en los marcos ni en las hojas ningún objeto.
- No se apoyaran objetos pesados ni se aplicarán esfuerzos perpendiculares a la hoja.
- Para puertas motorizadas se recomienda pintar de amarillo o naranja la zona del suelo a ambos lados de la hoja.

ASTURMADI DOORS

3. Aplicaciones para las que está prevista la puerta

Las puertas correderas cortafuegos modelo Victoria pueden ser de una hoja, de dos hojas contrapues-tas, o de dos o más hojas telescópicas, para que su aplicación en todos los sectores pueda ser totalmen-te satisfactoria. Algunas aplicaciones de las puertas correderas son:

- Industriales.
- Sanitaria.
- Transporte.
- Distribución.
- Comercial.
- Hoteles.
- Oficinas.
- Sector cultural y ocio.
- Entre otras.

4. Uso previsto de la puerta

Las puertas correderas cortafuegos pueden estar siempre abiertas o estar preparadas para un uso. Si la puerta está siempre abierta, esta permanecerá en posición fija y solo cerrará en caso de incendio. En el caso de que la puerta esté preparada para su uso, esta puede ir motorizada, en cuyo caso la puerta abrirá y cerrará por la acción del motor mediante una botonera de apertura y cierre .

Otra opción es preparar la puerta como "puerta de servicio" ; en este caso la apertura y cierre serán manuales. La puerta incorpora un sistema formado por un cable superior que permite que la puerta pueda abrir y cerrar sin que se desactive el electroimán, el cual solo dejará ir la puerta en caso de incen-dio. (El sistema siempre estará en contínua conexión con la central de alarma o dispositivo de detec-ción de incendios correspondiente a excepción de alarma de incendio).

5. Medidas de seguridad

El funcionamiento automático de la puerta produce una situación de peligro elevada. La puerta ha sido diseñada y construida bajo la normativa europea aplicable, llevando incorporados algunos dispo-sitivos de seguridad:

- Dispositivo de corte de alimentación situado en el cuadro de control de la puerta.
- Limitadores de fuerza.
- Fotocélulas (en función del lugar de instalación de la puerta).

Y existiendo otros sistemas opcionales para minimizar el riesgo.

ATENCIÓN: Los elementos de seguridad no deben ser manipulados, ni puestos fuera de servicio, ya que esto implica un grave riesgo para las personas.

Además de los elementos de seguridad antes citados, es necesario que los usuarios autorizados a utili-zar la puerta estén entrenados en la maniobra de la misma, con la excepción de aquellas puertas insta-ladas en una zona pública en las que las carencias formativas de los usuarios serán compensadas implementando las medidas de seguridad necesarias.

ASTURMADI DOORS

6. Averias y disfunciones

- AVERÍAS

En caso de observar un funcionamiento incorrecto de la puerta, póngase en contacto con el suminis-trador de la misma.

- DISFUNCIONES

En el caso de puertas motorizadas, existe la posibilidad de que surjan problemas de funciona-miento por diferentes razones.
Algunos ejemplos son:

AVERIA	POSIBLE CAUSA	SOLUCIÓN
La puerta no cierra	Contínua corriente al electroimán. Obstáculo.	Desconectar el electroimán. Quitar el obstáculo.
La puerta no abre	Falta de conexión del motor. Obstáculo.	Conectar el motor. Quitar obstáculo.
La puerta no abre a distáncia	Falta de conexión del motor. Defecto del mando, llave o botonera.	Conectar el motor. Cambiar pilas, comprobar llave o conexión de botonera.
El motor funciona, la puerta no se abre.	La hoja de la puerta está separada del motor.	Conectar el motor.
Averías del motor	Ver instrucciones de uso del fabricante del motor.	

7. Mantenimiento

Existen dos tipos de mantenimiento para las puertas correderas cortafuegos según el tipo de revi-sión que se deba realizar y por quien se realice. El mantenimiento básico lo puede realizar el usuario mientras que el de nivel avanzado debe ser realizado por personal técnico especia-lizado.

- **Obligatoriedad / Alcance**

El mantenimiento realizado por personal acreditado es necesario para garantizar el correcto funcionamiento de la puerta durante su periodo de vida, evitar accidentes y mantener la vali-dez de la garantía comercial.

Si el servicio no se realiza o se hace de manera inadecuada o por personal inexperto, el fa-bricante o la empresa instaladora no se hace responsable de los daños o sus consecuencias. Si se observa cualquier tipo de anomalía, rotura, deterioro de piezas fijas y elementos mecáni-cos o móviles, se dará aviso al fabricante o en su defecto a la empresa que realizó la instalación.

El servicio de mantenimiento deberá realizarse de manera periódica a partir del día en el que la puerta es instalada y verificada por primera vez.

ASTURMADI DOORS

7.1. Mantenimiento de nivel básico

Puntos de Control	Método de Control	Criterio de aceptación	Descripción	Frecuencia
Obstaculos	Visual	Inexistencia de obstáculos	Comprobar que no hay ningún obstáculo en el recorrido de la puerta cortafuegos ni en la zona de actuación /movimiento.	Trimestral
Activación	Visual	Cierre a una velocidad controlada	Simular la activación de la puerta cortafuegos y comprobar que esta actue a una velocidad controlada hacia su posición de incendio.	Trimestral
Modificaciones	Visual	Inalterable	Verificar visualmente que ningún dispositivo que pueda afectar al funcionamiento d ela puerta cortafuegos se haya añadido o retira-do del sistema.	Trimestral
Estado de los componentes	Visual	Sin defectos	Comprobar que el cajón de contrapeso y las guías no han sufrido ningún daño mecánico, de corrosión, guerxexes o des-penjamentes que obstaculicen el funcionamiento.	Trimestral
Verificación de paños, manetas y antipánicos	Visual	Funcionamiento normal de apertura y cierre	Si existen puertas peatonales insertadas en la estructura de la puerta corredera se tienen que verificar los sistemas de cierre.	Trimestral
Señalización	Visual	Visibilidad	Verificar que la señalización de la presencia de la puerta cortafuegos sea perfectamente visible cuando sea necesaria esta señalización.	Trimestral

ASTURMADIDOORS

7.2. Mantenimiento de nivel avanzado

Puntos de Control	Método de Control	Criterio de aceptación	Descripción	Frecuencia
Estructura mecánica	Visual	Inexistencia de obstáculos cierran/abren	Comprobar que las guías no tienen deformaciones. Comprobar que los soportes a obra continúan en buen estado. Comprobar que la hoja de la puerta no tenga fisuras ni deformaciones importantes.	Anual
Juntas Intumescentes	Visual	Sin descolgamientos	Verificar que las junta scontinúan en posición inicial. Verificar que continúan bien enganchadas.	Anual
Contrapeso	Visual	Fijaciones correctas	Verificar que los anclajes y las fijaciones de los contrapesos se mantienen firmes y bien colladas.	Anual
Poleas y cables	Visual	Bien fijadas, sin desgaste	Verificar que los anclajes y las fijaciones de las poleas se mantienen correctamente. Comprobar que los cables no se desfilen y se mantengan limpios al igual que el canal de la polea.	Anual
Regulador de velocidad	Visual	No resvala. Movimiento de la hoja	Verificar que los rodamientos del regulador permiten el movimiento controlado de la hoja.	Anual
Trimestral	Dinamómetro	Valores CTE	Cuando haya elementos instalados en las pueras peatonales insertadas dentro de las puertas correderas, se tienen que verificar las fuerzas de apertura y/o activación de estos elementos.	Anual

ASTURMADIDOORS

8. Sustitución de accesorios y piezas originales

- Sustitución de accesorios

Por su propio interés le recomendamos solo instalar accesorios suministrados por el fabricante de la puerta. La fiabilidad, seguridad e idoneidad de estos accesorios han sido verificadas para este tipo de puertas. Estos accesorios ofrecen una garantía de dos años a partir de la fecha de instalación o de venta. Por ello conviene guardar la factura. Finalizado el periodo de garantía, todos los productos necesarios, para el cuidado de las puertas, así como todas las piezas susceptibles de desgaste natural podrán ser adquiridos a través del fabricante, corriendo el cliente con los gastos.

- Sustitución de piezas originales.

Estas piezas se corresponden exactamente con las prescripciones de fábrica por lo que se refiere a su diseño, la exactitud de sus medidas y el material. Por ello y como medida de seguridad, solo deberán utilizarse piezas que proporcione el fabricante de la puerta. El fabricante no puede ofrecer ninguna opinión en cuanto a la fiabilidad, seguridad e idoneidad de piezas ajenas al mismo, ni tampoco se hace responsable de ellas.

Nuestras piezas tienen una garantía comercial de dos años, contados a partir de la fecha de montaje o en su caso de venta. Por ello conviene guardar la factura.

9. Garantía

La puerta tiene una garantía de dos años siempre que se realice un correcto uso, y los mantenimientos, cambios de piezas y arreglos los realice personal autorizado por el fabricante. El desgaste natural y los daños imputables a un mal uso de la puerta o a modificaciones inadecuadas de la misma, quedan excluidos de la garantía.

Para cualquier duda o aclaración pueden contactar con nosotros llamando a nuestras oficinas al número de teléfono 93.647.25.70 o enviando un mensaje al correo info@grupomecosa.es

ASTURMADI DOORS

LIBRO DE MANTENIMIENTO

TIPO Y DIMENSIONES DE LA PUERTA:_____

CLIENTE:_____

Nº DE SERIE:_____

EMPRESA QUE REALIZA EL MANTENIMIENTO:_____

INSTALADOR:_____

UBICACIÓN DE LA PUERTA:_____

FECHA DE INSTALACIÓN:_____

Nº	FECHA	DESCRIPCIÓN DE LA OPERACIÓN	NOMBRE Y FIRMA DEL CLIENTE	NOMBRE Y FIRMA DEL INSTALADOR

ASTURMADI DOORS

Verificación de Instalación de puertas Correderas

Referencia:

Cliente:

Fecha de Instalación:

Verificación	Conforme
Comprobaciones a la entrada en obra	
Verificar que la ubicación coincide en medidas y distribución respecto a la hoja de instalación del fabricante.	
Comprovar que los medios de elevación y carga son los correctos i apropiados para la operación.	
Comprobar que el material no tiene ningún defecto.	
Verificar que lla documentación aportada es suficiente y si es necesario un control adicional según las indicaciones del cliente o el fabricante.	
Comprobaciones de la Instalación	
Verificar las cotas y el paralelismo de guías sobre la obra soporte	
Verificar que los materiales d ela obra soporte son los referidos en la hoja de instalación	
Comprobar que los elementos de fijación son los adecuados para la obra soporte	
Comprovar el estado de los materiales y las juntas intumescentes	
Comprobaciones de puesta en Marcha	
Verificar las tolerancias de los elementos de cierre y las guías.	
Revisión de la maniobra de apertura y cierre .	
Ajuste de la velocidad de cierre.	
Comprobación de los elemento electromecánicos de activación.	
Revisar que todos los elementos propios del sistema cortafuegos hayan quedado perfectamente fijados.	

Operario que realiza la verificación

ASTURMADI DOORS